FIG. 1

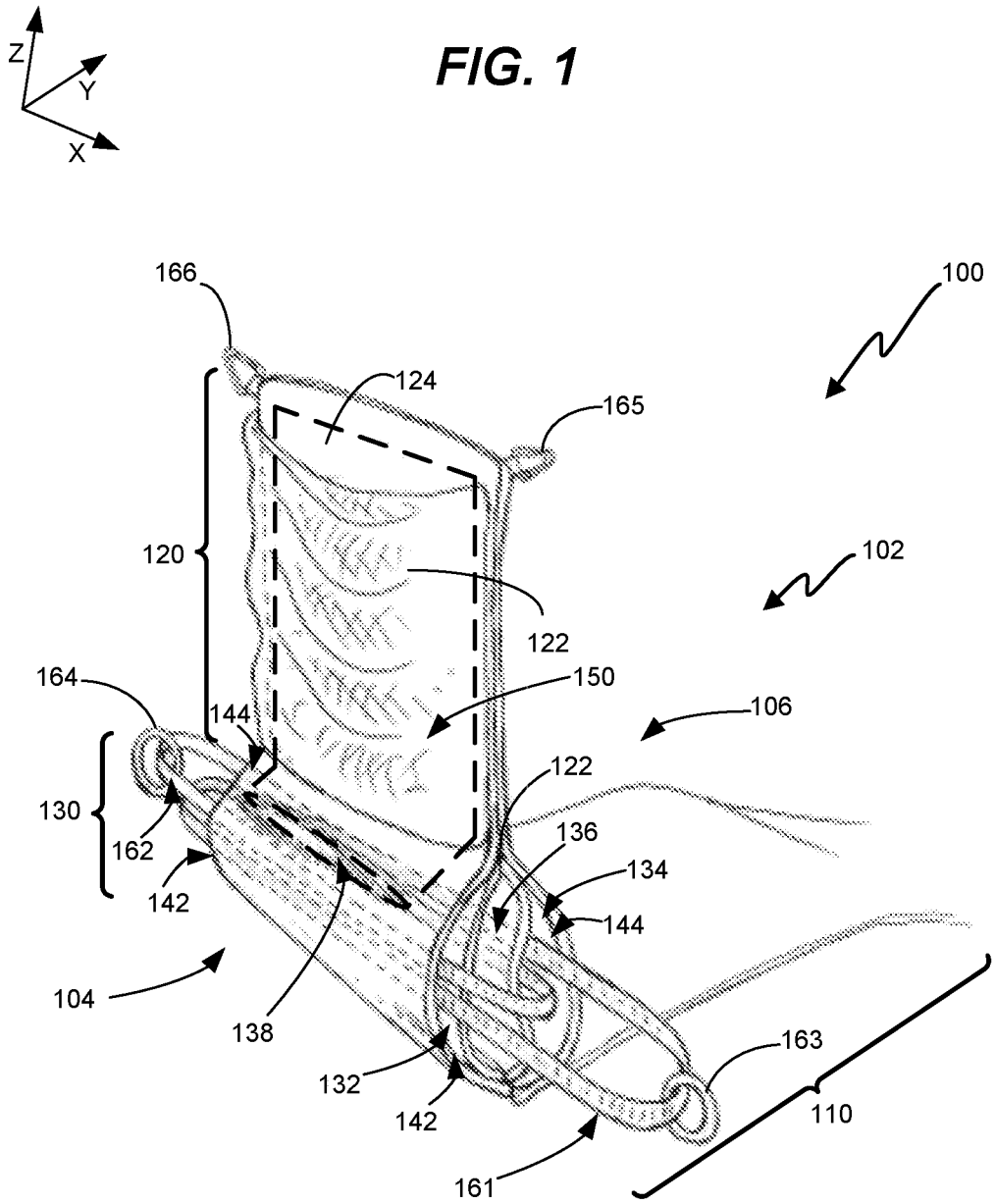
Z
Y
X
166
100
124
165
120
102
122
164
150
144
106
122
130
136
162
134
142
144
104
138
163
132
142
110
161